KX2520,1,8BE

Hand Shower Kit
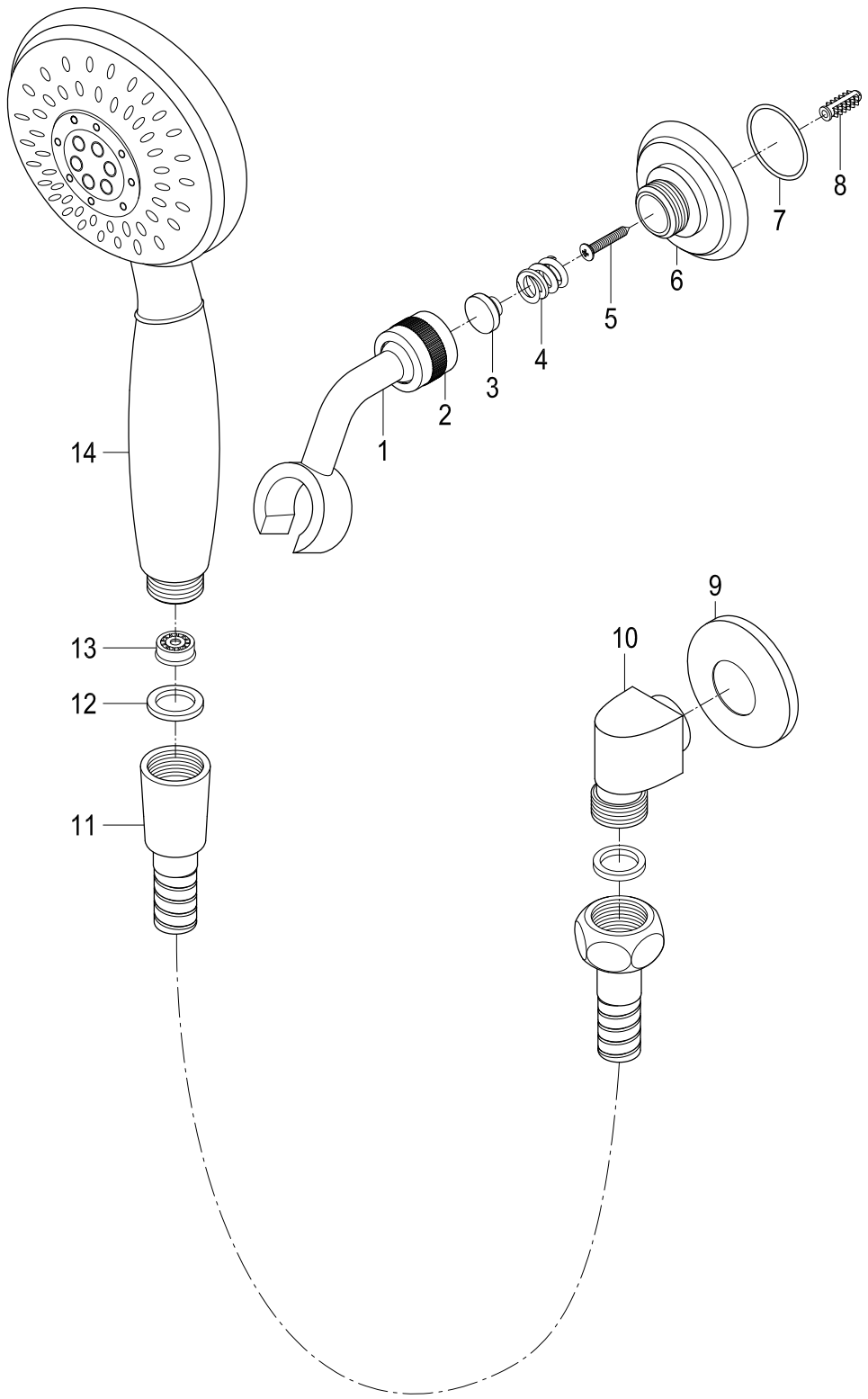
Part #	QTY
1.	1
2.	1
3.	1
4.	1
5.	1
6.	1
7.	1
8.	1
9.	1
10.	1
11.	1
12.	2
13.	1
14.	1